Ficha técnica Yealink UH34

Fone de ouvido com fio USB da Yealink

UH34: Almofadas de couro UH34 Lite: Almofadas de espuma

O Yealink UH34/UH34 Lite, disponível em monaural (UH34/UH34 Lite Mono) e binaural (UH34/UH34 Lite Dual), é um profissionalfone de ouvido com fio USBcom áudio cristalino. O UH34/UH34 Lite oferece uma forma leve e confortável para usar, mesmo durante todo o dia de trabalho. É adequado para trabalhadores que passam muito tempo usando fones de ouvido para comunicações de voz. Fornecido com o software Yealink USB Connect e a Plataforma de gestão de dispositivos Yealink/Serviço em nuvem, você pode facilmente verificar as informações do dispositivo e atualizar o firmware de um ou vários fones de ouvido UH34/UH34 Lite.



UH34 Lite Mono
UH34 Lite Dual



UH34 Mono
UH34 Dual

Cenários

Adequado para uso diário no escritório e em call center.

Recursos principais

Conectividade simples e flexível

Funciona imediatamente, e uma configuração plug-and-play USB faz a conexão com o PC. Tenha uma experiência de chamada confiável com clientes de software. Uma combinação perfeita com telefones IP da

Yealink oferece qualidade de áudio otimizada.

Ultra leve, conforto para uso o dia todo

Construído para conforto com almofadas de ouvido macias e materiais ultraleves, o UH34/UH34 Lite é 10%~30%* mais leve que outrosfones de ouvido para conferênciana mesma faixa. Seu design ergonômico torna este fone de ouvido confortável para chamadas de conferência durante todo o dia e uso prolongado. (*Dados de testes fornecidos pelo Yealink Lab)

Experiência de áudio incomparável

Desenvolvido para chamadas e músicas, o UH34/UH34 Lite está equipado com um alto-falante com alta relação sinal-ruído e um design de cavidade independente. O cancelamento passivo de ruído cria conversas mais ricas e claras com redução do ruído de fundo.

Controle intuitivo

O controlador manual com indicador LED oferece acesso mais fácil às principais funções de controle de chamadas, incluindo atender chamada, encerrar chamada, rejeitar uma chamada e silenciar/ativar som.

Especificações

Especificações	Introdução
Recursos principais	• Plug-and-play - Conectividade USB com telefones IP da Yealink, incluindo o T41S/T42S/T46S/T48S/ T42U/T43U/T46U/T48U/T53/T53W/T54W/T57W/T58A/VP59 (os telefones T41S/T42S/ T46S/T48S devem ser atualizados para a versão 82 ou superior) • Desempenho de voz em HD/alto-falante de banda larga • Microfone com cancelamento de ruído e cancelamento de ruído passivo • A tecnologia ActiveProtection protege os usuários contra lesões acústicas • Indicador LED integrado e toque de aviso • Braço articulado dobrável em 320° para ajuste fácil sem quebrar • Conexões opcionais para UH34: USB-C, conector de 3,5 mm • Compatível com Linux
Gerais	• Comprimento do cabo do headset: 1,2 m (do headset até a unidade de controle de chamadas) • Comprimento do cabo USB: 0,9 m (da unidade de controle de chamadas até o plugue USB) • Sistemas operacionais compatíveis: Microsoft Windows® 8/8.1/10/11, Apple Mac OS, Linux • Cor: Preto

	• Peso: UH34 Mono: 88 g / UH34 Dual: 118 g /UH34 Lite Mono: 84 g / UH34 Lite Dual: 110 g • Temperatura de armazenamento: -30 °C to +70 °C • Temperatura de operação: -10 °C to +50 °C
Microfone	• Tipo de microfone: unidirecional ECM • Faixa de resposta de frequência do microfone: 100 Hz-10 kHz • Largura de banda do microfone: Wideband • Sensibilidade do microfone: -40 dB re. 1 V/Pa
Alto-falante	• Tamanho do alto-falante: 28 mm • Sensibilidade do alto-falante: 92,5 ± 3 dB SPL @1 kHz • Faixa de resposta de frequência do alto-falante: 20 Hz-20 kHz • Impedância do alto-falante: 32 Ω a 1,0 kHz • Potência de entrada do Alto-falante: 30 mW de potência • Largura de banda do Alto-falante: Banda larga
Desempenho de Áudio	• Áudio banda larga: até 15kHz (estéreo)
Proteção Auditiva	• Proteção de Bloqueio de Pico (EN50332) • Proteção Australiana G616 (AU G616) • Proteção contra Exposição Diária ao Ruído
Gerenciamento simples de chamadas	• Atender/Encerrar/Rejeitar/Colocar em espera uma chamada • Aumentar/Diminuir volume • Mudo do microfone • Rediscagem da última chamada feita
Características de embalagem	• Conteúdo da embalagem: - Fone de ouvido UH34 Mono/UH34 Dual/UH34 Lite Mono/UH34 Lite Dual (UH34 com almofadas de couro/UH34 Lite com almofadas de espuma) - Guia de Início Rápido • Quantidade/CTN: 20 PCS • Peso líquido/CTN: UH34 Mono: 2.870 kg / UH34 Dual: 3.486 kg / UH34 Lite Mono: 2.790 kg / UH34 Lite Dual: 3.326 kg • Peso bruto/CTN: UH34 Mono: 3.576 kg / UH34 Dual: 4.202 kg / UH34 Lite Mono: 3.496 kg / UH34 Lite Dual: 4.042 kg • Tamanho da caixa de presente: 170 mm x 195 mm x 63 mm • Medidas da caixa: 345 mm x 325 mm x 400 mm

Conexão

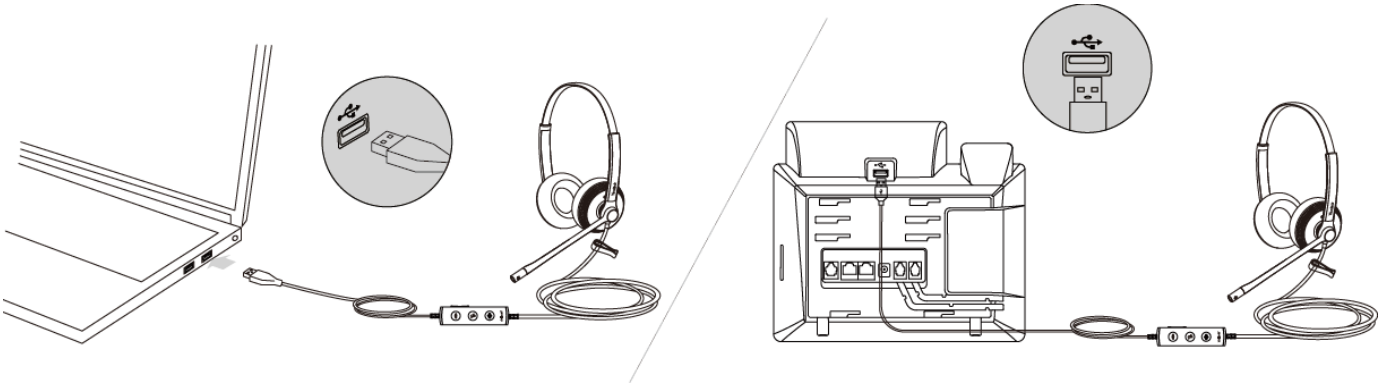

Para mais informações, por favor acesse o Site oficial da Yealink.